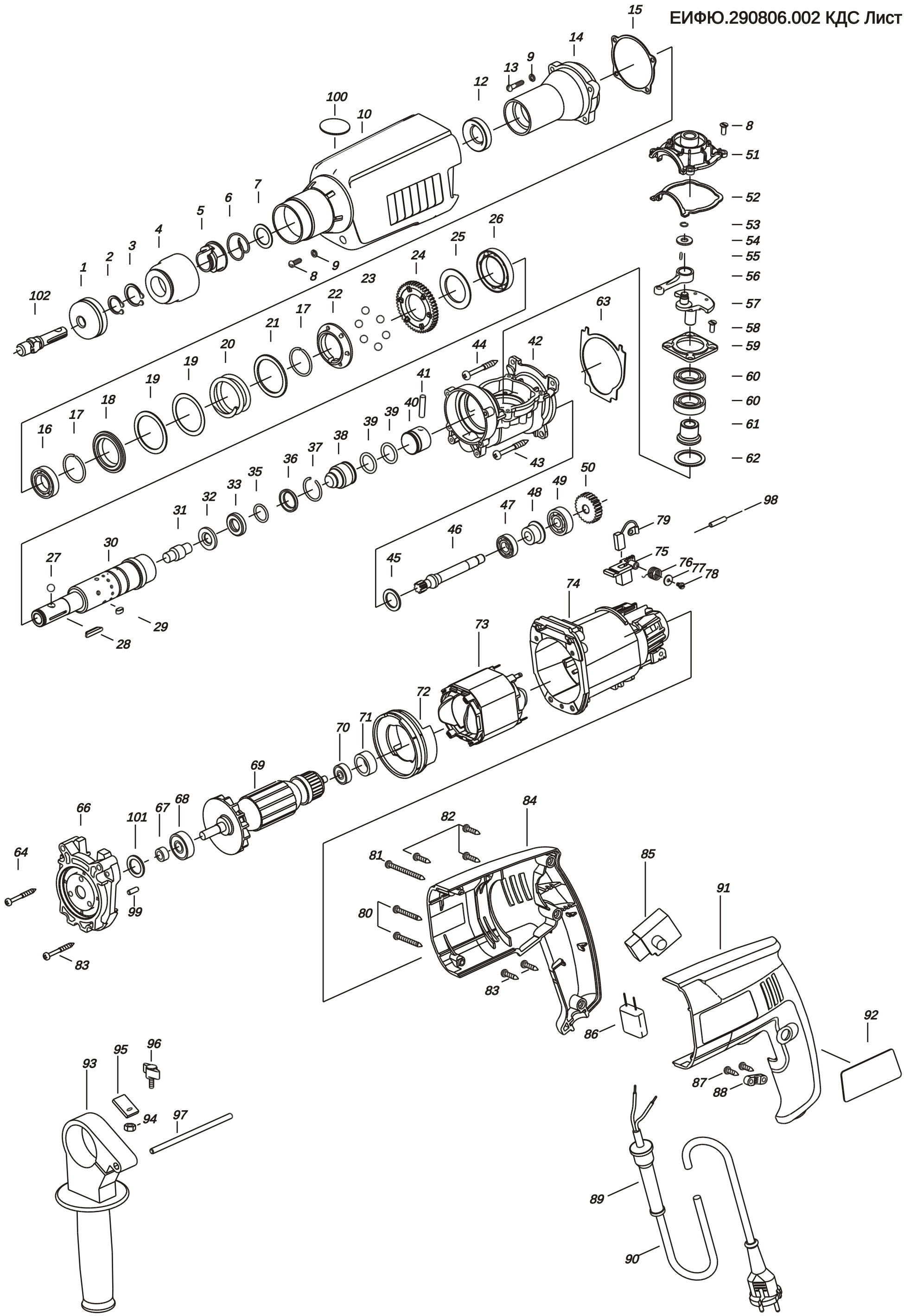

Схема расположения составных частей перфоратора Е-117А (П-25Э).