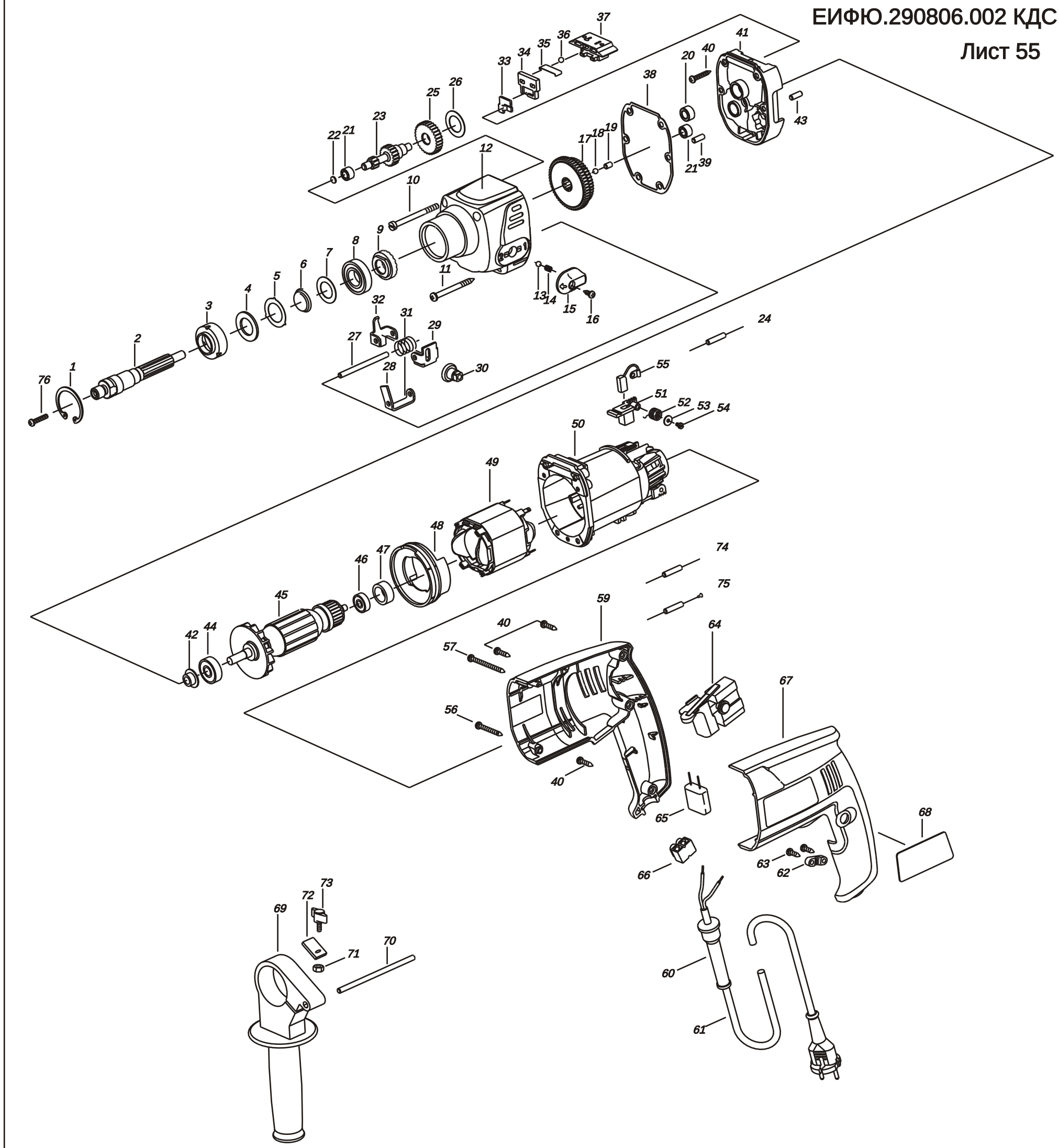

Схема расположения составных частей сверлильной машины Е-132АТ (ДУ-800ЭР).