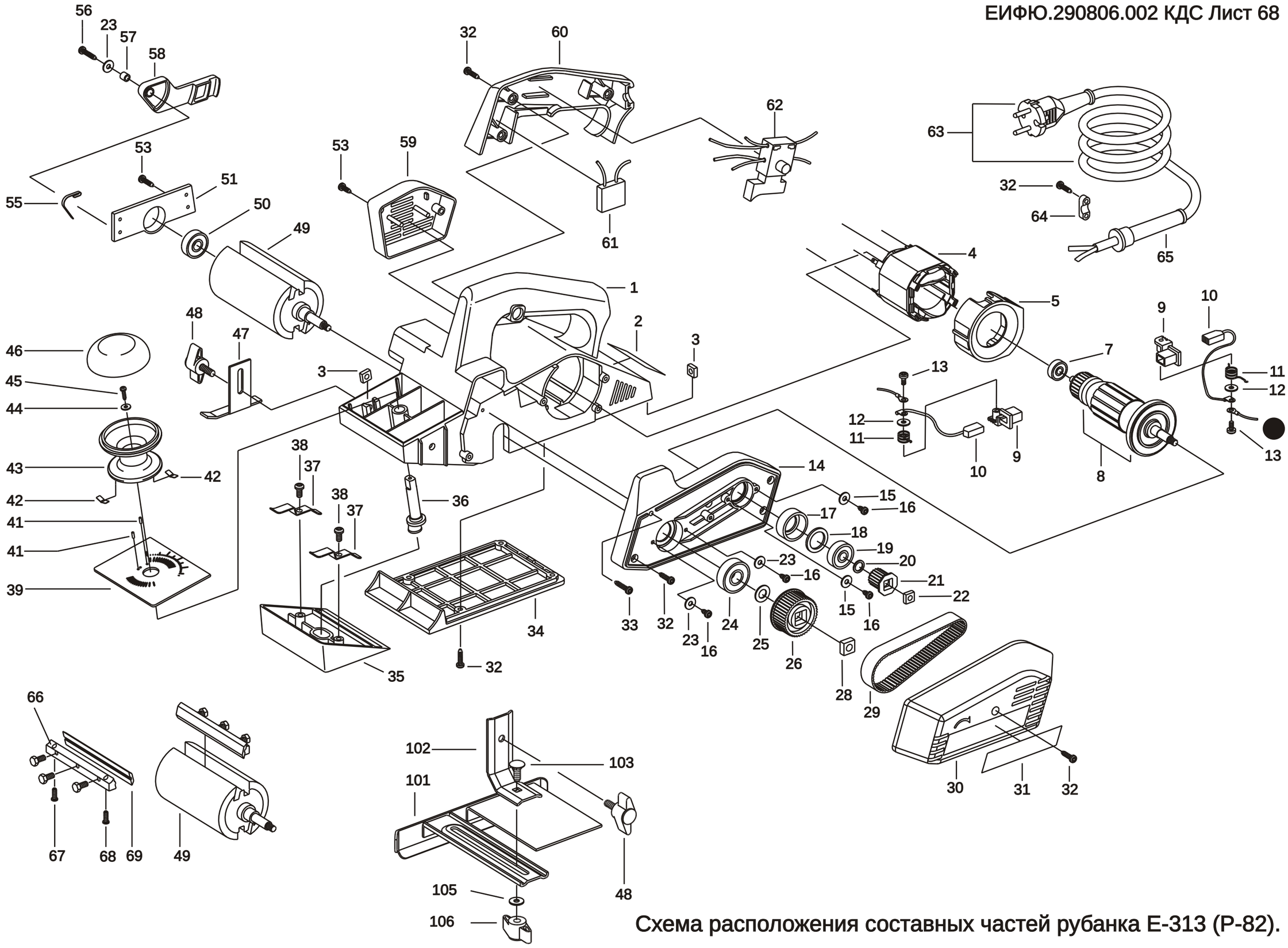

Схема расположения составных частей рубанка Е-313 (Р-82).